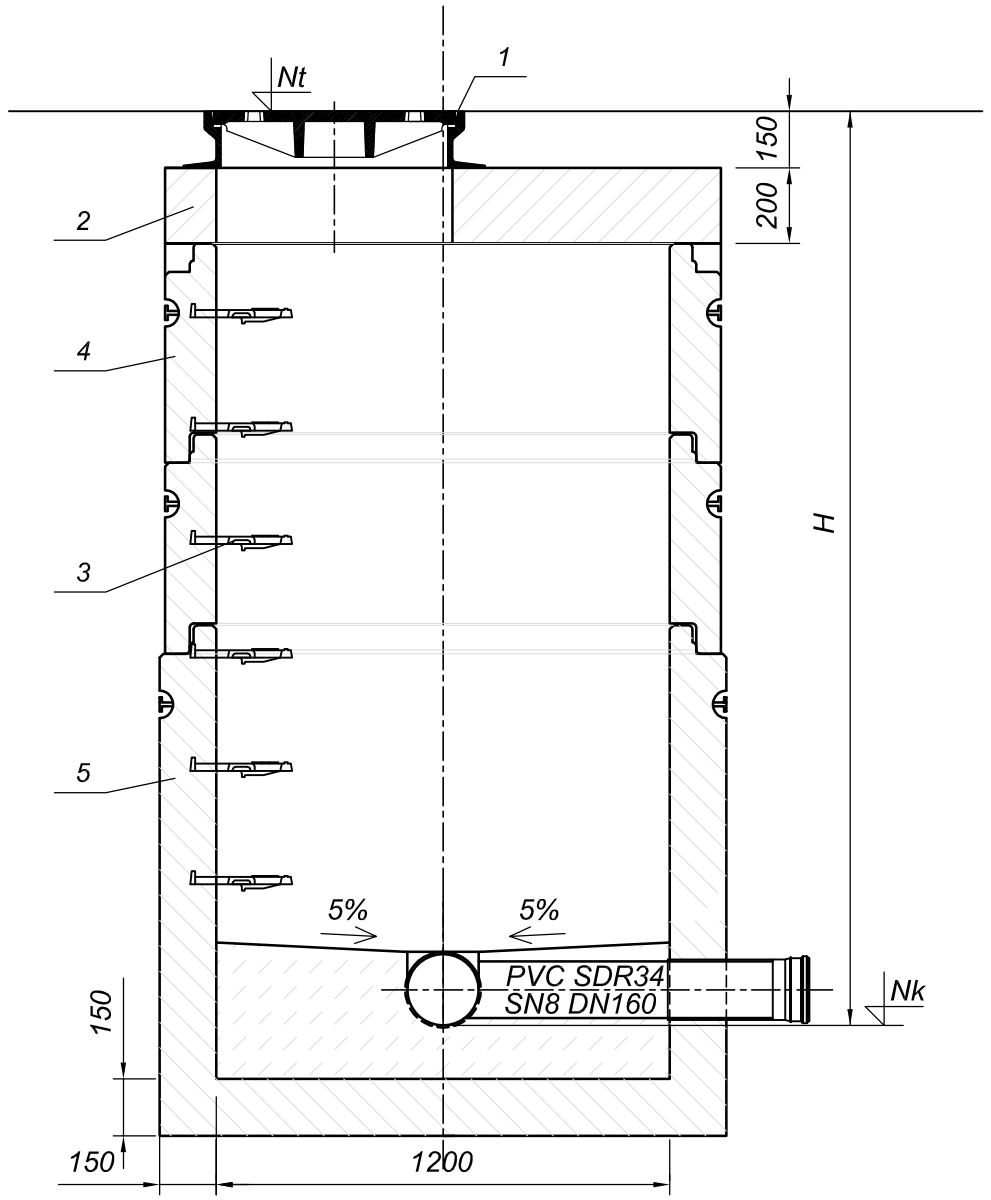

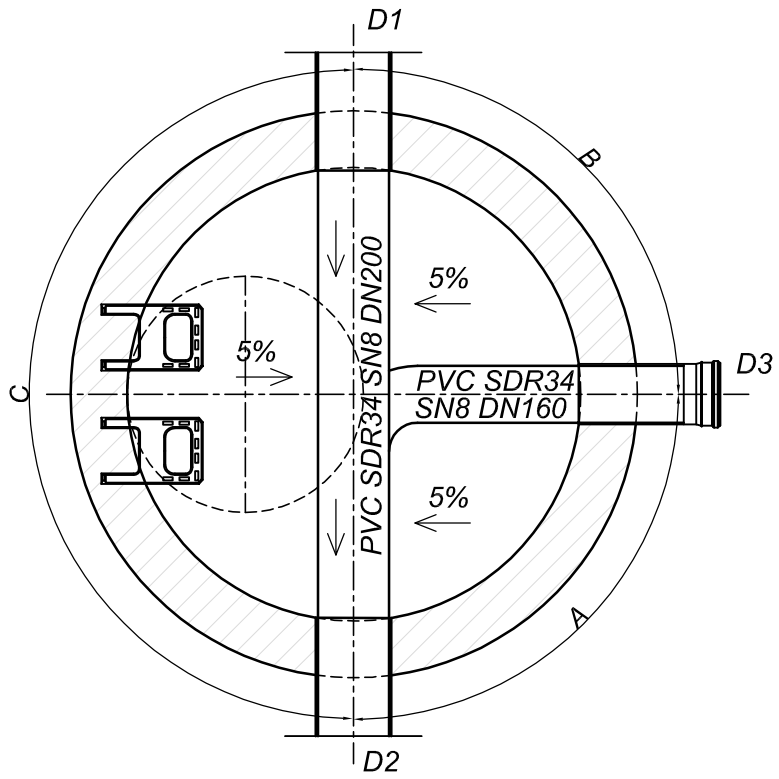

1 WŁAZ KANAŁOWY KLASY D DN600 WG PN-EN 124:2015
2 PŁYTA POKRYWOWA DN1470/600
3 STOPNIE ZŁAZOWE WG PN-EN 13101:2005
4 KRĄG BETONOWY DN1200
5 PODSTAWA STUDNI DN1200

UWAGA

Elementy studzienki z betonu klasy C35/45
Cement odporny na siarczany
Studzienka posadowiona na podłożu betonowym C8/10 o grubości 10cm
i podsypce z pospółki o grubości 20cm
Izolacja studzienki Bitizol R+2xP (grunty nawodnione)
Izolacja studzienki Bitizol R+2 (grunty nienawodnione)
Przejście przez ścianę w typowych tulejach ochronnych

	Nt	Nk1	Nk2	Nk3	H	D1	D2	D3	A	B	C
S1											
S2											
S3											
S4											
S5											

PGK LUBARTÓW

STUDZIENKA KANALIZACYJNA Z JEDNYM DOPŁYWEM BOCZNYM